OPTIMAL CONTROLS

Sensor / Controlador de muy Baja Presión Diferencial de Aire

DPS-231M

(-125 a +125 Pascal)

El DPS-231M es un sensor Digital de Presión Diferencial de Aire muy sensible, de alta Precisión. Ideal para monitoreo y/o Control de sistemas de presurización de ambientes habitación.

Esta serie de sensores viene en diferentes opciones de salida: salida de relé (encendido / apagado), salida analógica (4-20 mA) y puerto de comunicación Modbus RTU (RS-485).

DPS-231M

Este sensor también viene con una pantalla OLED que muestra el nivel de concentración de gas en tiempo real.

Este Sensor incluye algoritmos de control, que le permite controlar un dispositivo de campo a fin de mantener un valor de presión constante.

Aplicaciones:

- Presurización de Salas de Hospital, Laboratorios, etc.
- Presurización de Escaleras de Emergencia.
- Medición de Flujo de Aire medicinal.
- Expulsión de contaminantes.

Características y Beneficios:

- Calibrado de fábrica.
- Sensor Piezo-Resistivo Calibrado de Fabrica.
- Pantalla OLED para fácil lectura de los niveles de Presión, y Estado de Operación.
- Alta Sensibilidad, Alta Resolución.
- Salida Análoga Ajustable para rango de Presión personalizada.
- Salida de Relay y Modbus Opcionales.
- Diferentes Opciones de Alimentación: 24V o 100-240 Volts para compatibilidad con cualquier instalación.

Selección del Modelo:

DPS-231M-xx-yyy-z

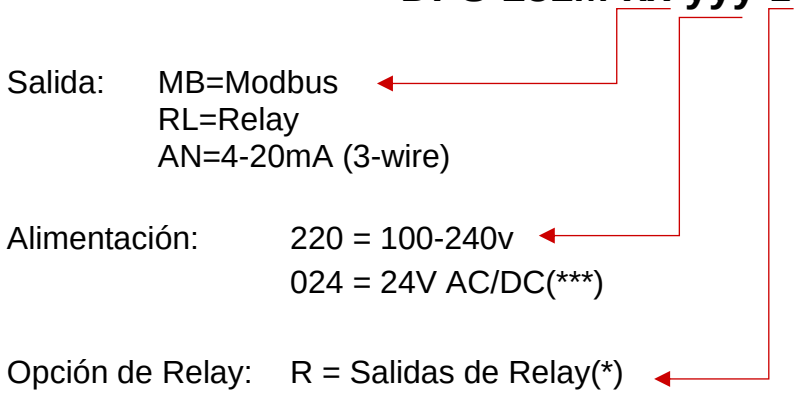

Salida: MB=Modbus
RL=Relay
AN=4-20mA (3-wire)

Alimentación: 220 = 100-240v
024 = 24V AC/DC(***)

Opción de Relay: R = Salidas de Relay(*)

(*) Opción Disponible solo para los modelos MB y AN.
(**) Opción Disponible solo para los modelos MB.
(***) 24AC/DC para los modelos MB y RL. 24DC únicamente para modelo AN.

Ejemplo de Selección: DPS-231M-AN-024

(Sensor de Presión con Salida Análoga, Alimentación:24VDC)

Especificaciones:

Tipo de Sensor:	Sensor avanzado de Silicon Micro maquinado.
Alimentación:	Opción 220: 100-240 Vac, 50/60HZ, 3VA. Opción 024: 24Vdc/ac, 3VA. (24VDC modelo AN)
Dimensiones:	Ancho: 90mm, Alto: 85mm, Profundidad: 41mm
Condiciones de Operación:	-20º a 85ºC.
Rango:	-125 a +125 Pascal, ± 0.5% de la escala total.
Tiempo de Respuesta:	1 Segundo.
Output Relay:	Relay 1: Enciende cuando la Presión supera el Punto de Ajuste más un Ancho de banda. Relay 2: Enciende cuando la presión esta por debajo del Punto de Ajuste menos un ancho de banda.
Relay Output:	2 x RELAY 5A,250VAC (resistivo).
Borneras de Conexión:	Bloque de Terminales de tornillo (12-22 AWG)
Circuito de Protección:	MB: Limitador de Sobre corriente, Sobrevoltaje y corto circuito. AN: Limitador de Sobre corriente y corriente inversa. 024: Protección de polaridad inversa.
Salida de Comunicaciones:	1 x MODBUS RTU RS-485, 9600 ó 19,200 bps, Formato: 8N1.
Controlador de Presión:	Control de Lazo PI ajustable.

Conexión Eléctrica:

Modelo CO2-231M-AN-024 (4-20mA):

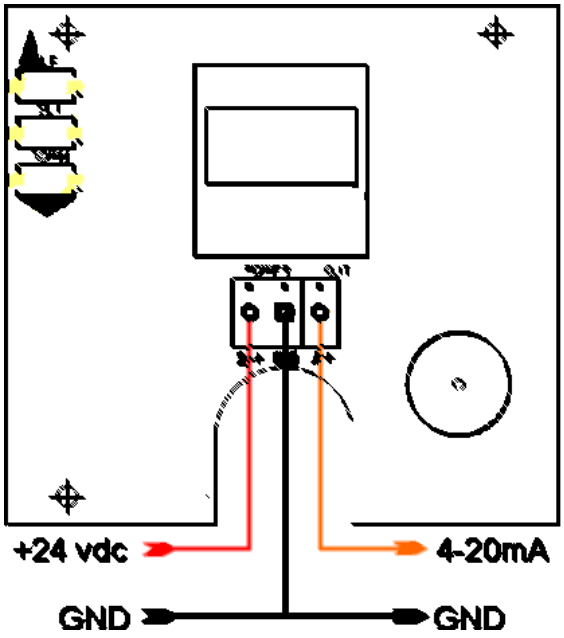

Modelo CO2-231M-AN-024-R (4-20mA with relay output):

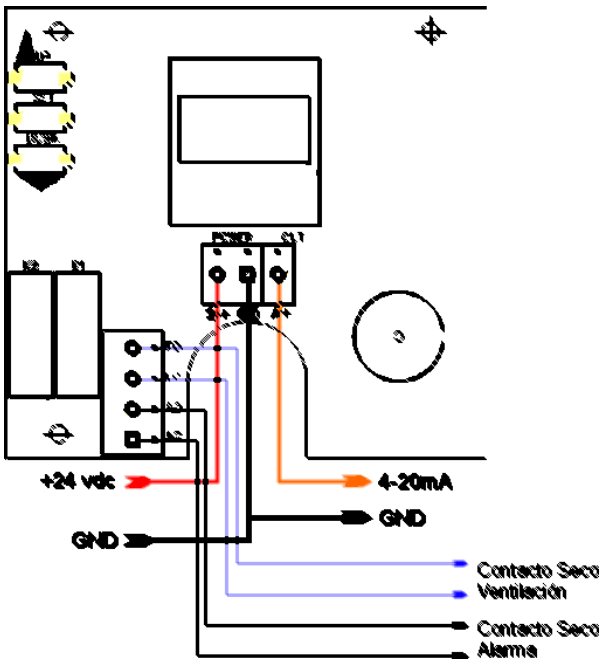

Modelo CO2-231M-MB-024 (Modbus 24V):

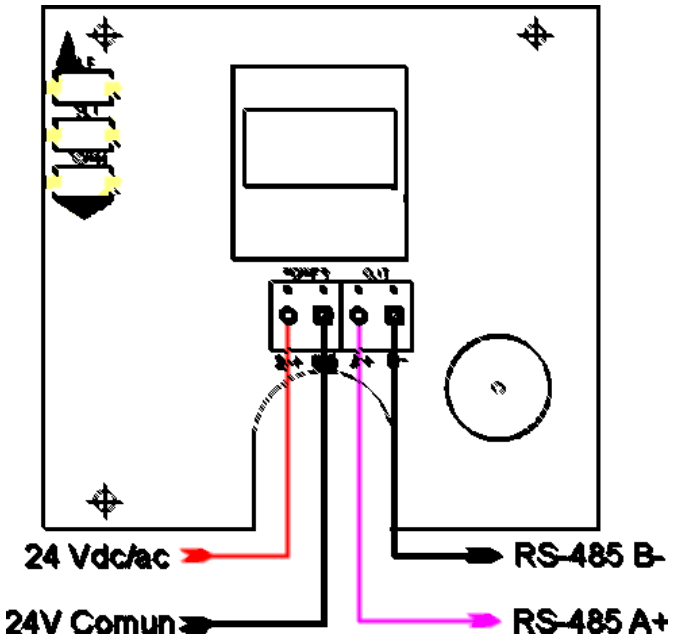

Modelo CO2-231M-MB-024-R (Modbus 24V with Relay output):

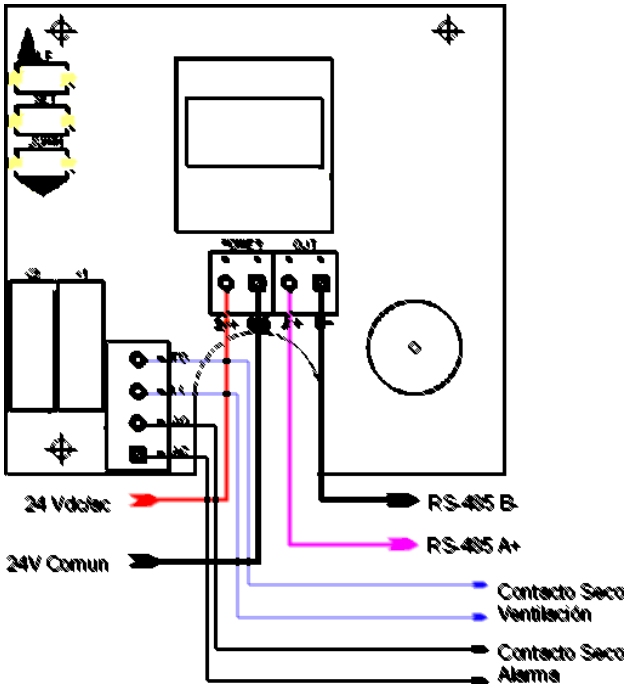

Modelo CO2-231M-MB-220 (Modbus 220V):

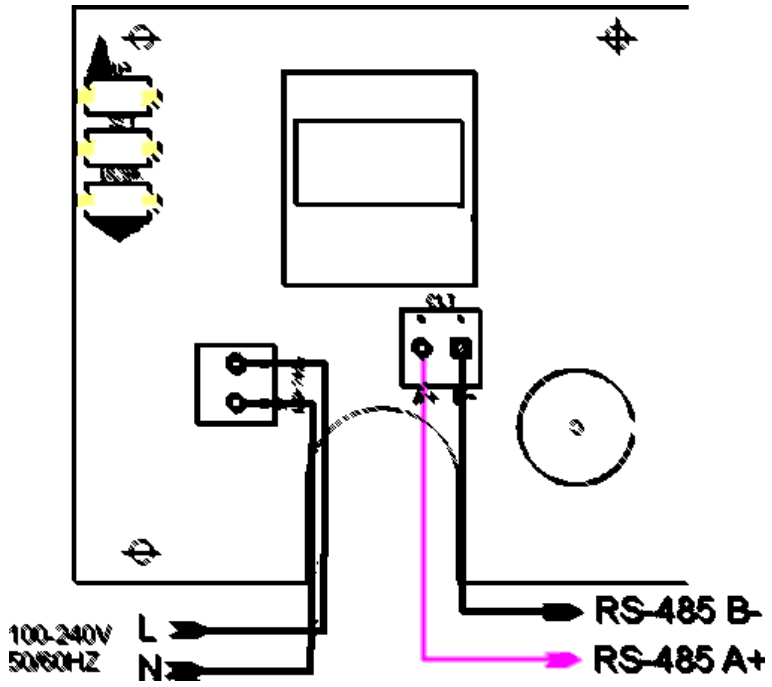

Modelo CO2-231M-MB-220-R (Modbus 220V with Relay output):

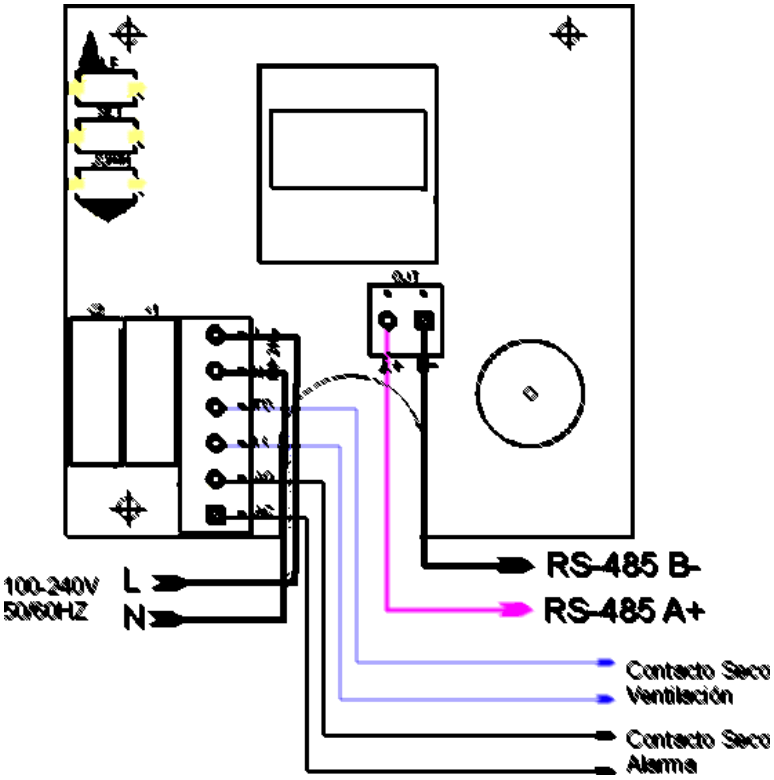

Modelo CO2-231M-RL-220 (Relay output 220V):

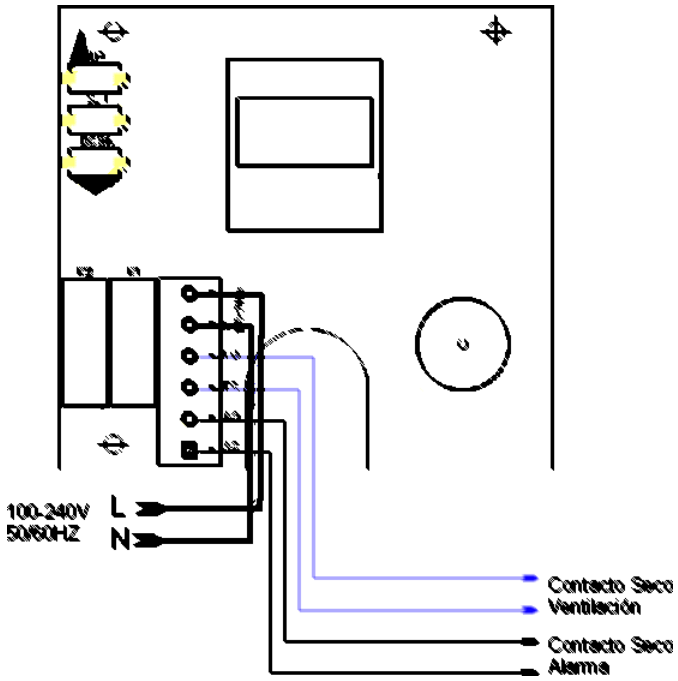

Modelo CO2-231M-RL-024 (Relay output 24V):

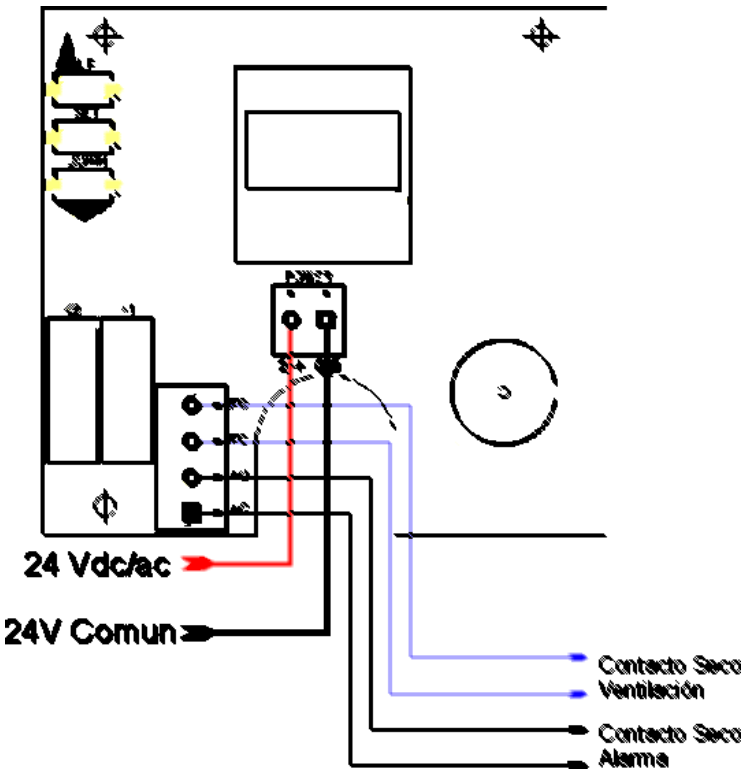

Notes:

- **El sensor debe estar alejado del calor y evitar la luz solar directa u otra radiación de calor.**
- **No utilice el sensor en entornos con mucho polvo durante mucho tiempo.**
- **Evite que el sensor se impacte o vibre excesivamente.**